Principe d'ouverture extérieure.

Côtes pour ouverture extérieure avec piston course 400 mm.

EXTERIEUR

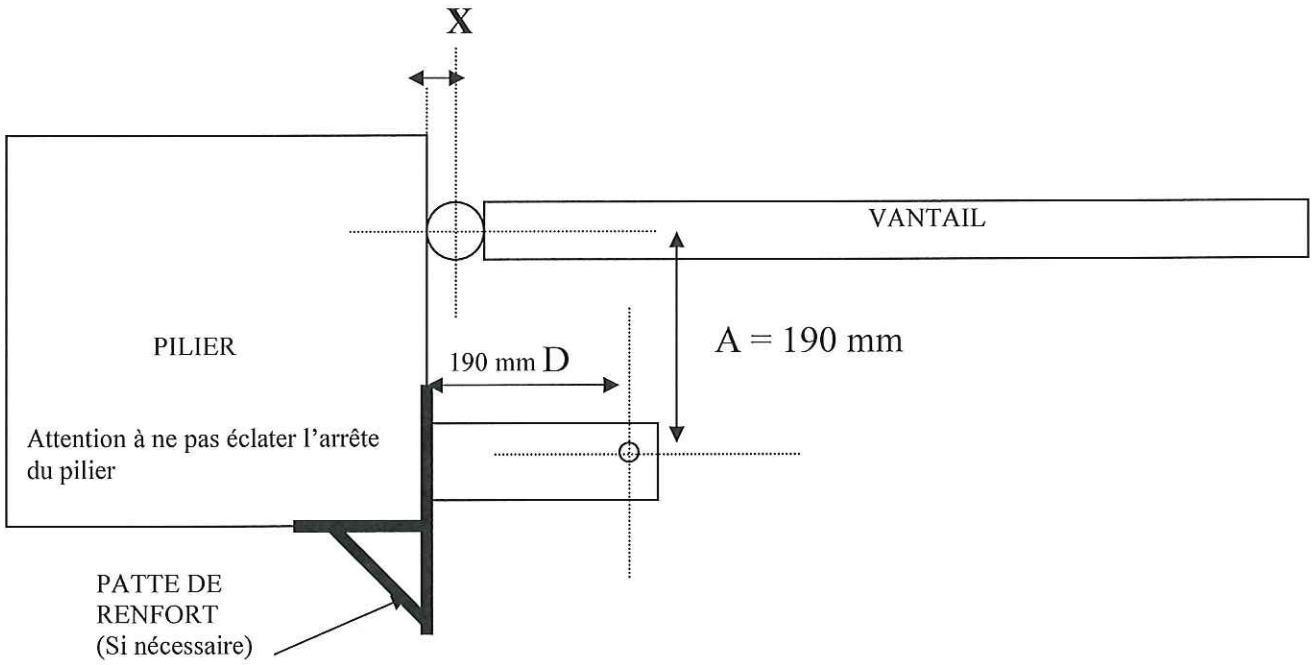

INTERIEUR

Pour implantation d'un système a deux vantaux.

La côte **D** doit être égale à **<u>190 mm + la côte X</u>**

La côte **A** doit être égale à 190 mm.

Les sens de rotations moteurs devront être inversées (marron et noir), et les cellules positionnées côté intérieur de la propriété.

Il faudra peut être prévoir des pattes de renfort pour renforcer l'angle des piliers.

<u>Attention,</u> nous ne fournissons que la partie D de la patte, il y a trop de cas pour en fabriquer spécialement avec une côte définie.

<u>Nota : Les butées latérales et centrales sont obligatoires en conservant 1 à 2 cm de garde au niveau des moteurs en ouverture comme en fermeture.</u>